# KSGT74B

Einbau-Lüfterbaustein, 86 cm, Weissglas mattiert,
3 Leistungsstufen + INTENSIV, Randabsaugung,
Elektronische Tastenbedienung, Fernbedienung,
2 LED-Beleuchtungen, Energie-Effizienzklasse B
**EAN13: 8017709226206**

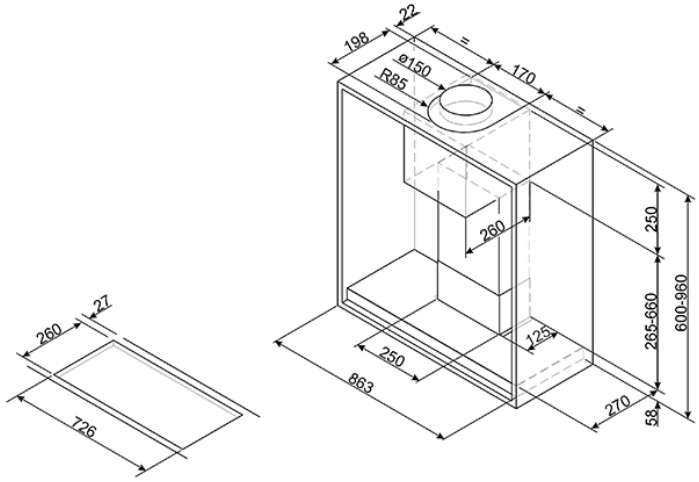


• ÄSTHETIK/BEDIENUNG: • Neutrales Design • Weißglas mattiert • Edelstahlgehäuse • Elektronische Tastenbedienung • Fernbedienung • FUNKTIONEN/OPTIONEN: • 3 Leistungsstufen + INTENSIV • Timerfunktion mit Abschaltautomatik • 2 LED-Beleuchtungen (2x1W) • 1 Edelstahl-Fettfilter, spülmaschinengeeignet • Randabsaugung • Abluftanschluss Ø150mm mit Luftrückschlagklappe • Abluft-/Umluftbetrieb • Filterwechselanzeige • TECHNISCHE DATEN: • Durchschnittlicher Energieverbrauch: 67 kWh/Jahr • Energie-Effizienzklasse: B • Lüfter-Effizienzklasse: B • Beleuchtungs-Effizienzklasse: A • Fettfilter-Effizienzklasse: C •

| Geschwindigkeiten | I | II | III | Intensiv |
|---|---|---|---|---|
| Luftstrom in m³/h nach EN 61591 | 322 | 444 | 516 | 573 |
| A-bewertete Luftschallemission in dB(A) nach EN 60704-2-13 | 52 | 60 | 64 | 67 |

• Motorleistung 280 W • El. Gesamtanschlusswert 283 W • Spannung/ Frequenz: 220-240V/50-60Hz~1N • Werte nach Verordnung (EU) 65/2014

## Funktionen

Ausstattungsmerkmale

## Sonderzubehör

• FLTGA60 - LONG LIFE - Aktivkohlefilter